第三視角

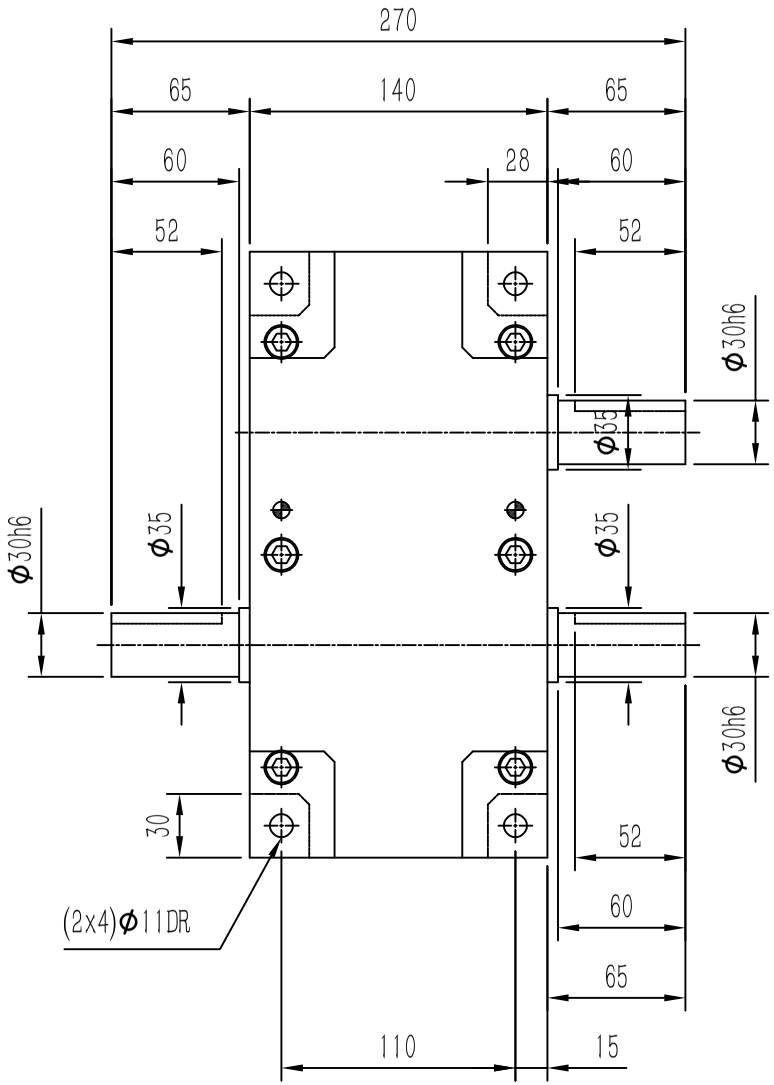

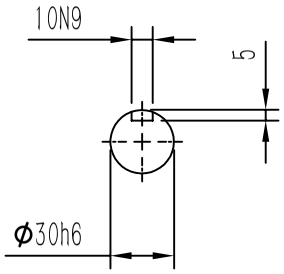

INPUT & OUTPUT

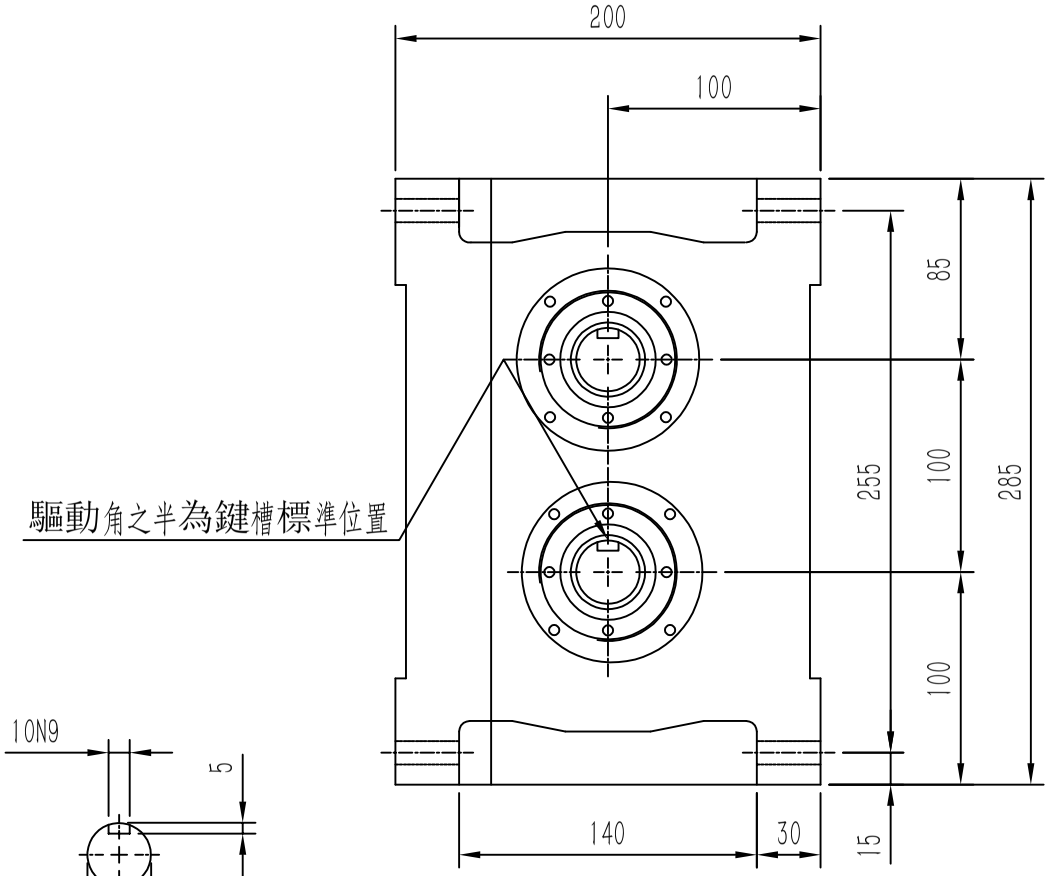

項目	符號	單位	數值	項目	符號	單位	數值	項目	單位	數值
出力軸容許軸向負荷	P1	kgf	480	入力軸容許徑向負荷	P5	kgf	250	2DWELL的分割精度	sec.	±120
出力軸容許徑向負荷	P2	kgf	400	入力軸容許扭矩	P6	kgf-m	8.5	重覆定位精度	sec.	±60
出力軸的旋轉鋼性	K1	kgf-m	$1.8*10^3$	入力軸的旋轉鋼性	K2	kgf-m/rad	$1.8*10^3$	重量	kg	38
入力軸容許徑向壓力	P4	kgf	480	1DWELL的分割精度		sec.	±60			

外觀圖

P100DS

松立達自動化科技有限公司

Soleda Automation Technology Co., Ltd