第三視角

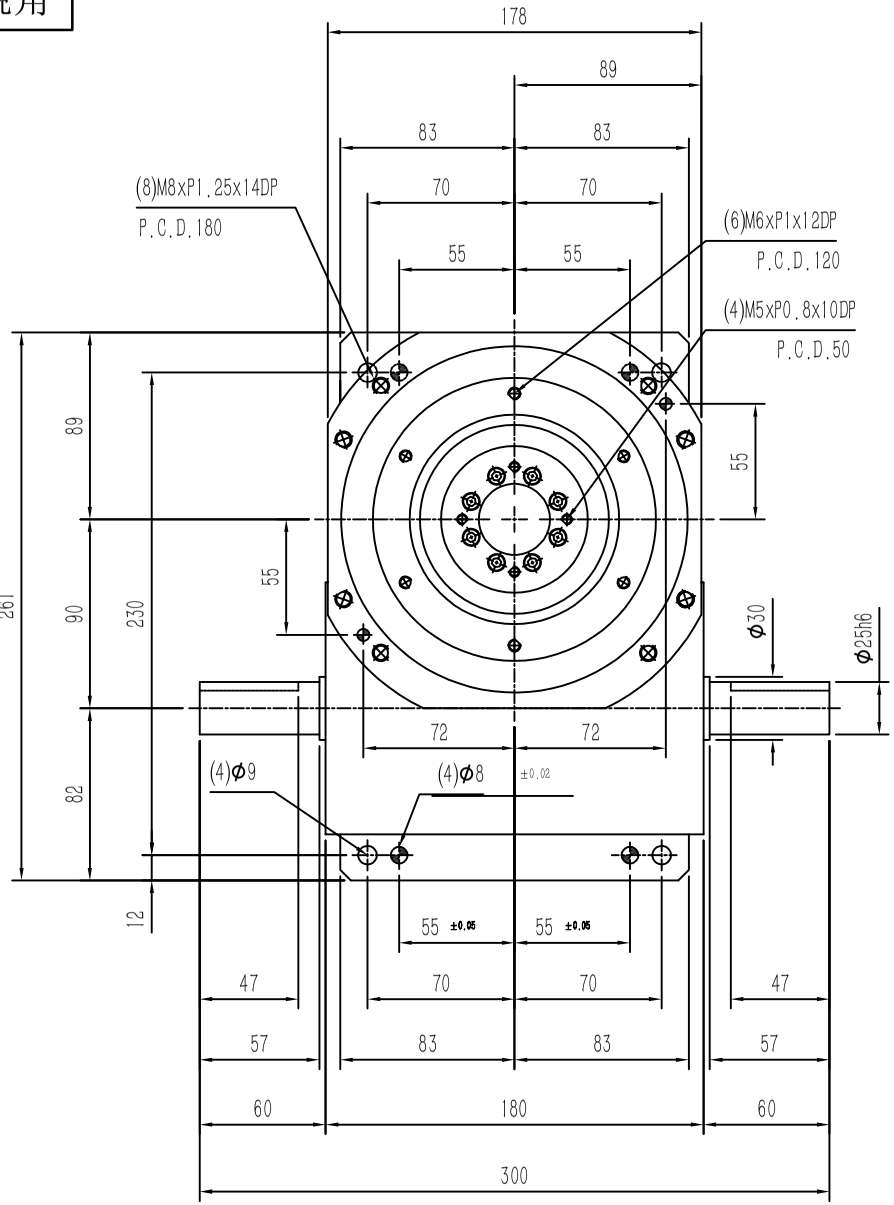

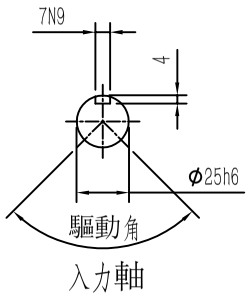

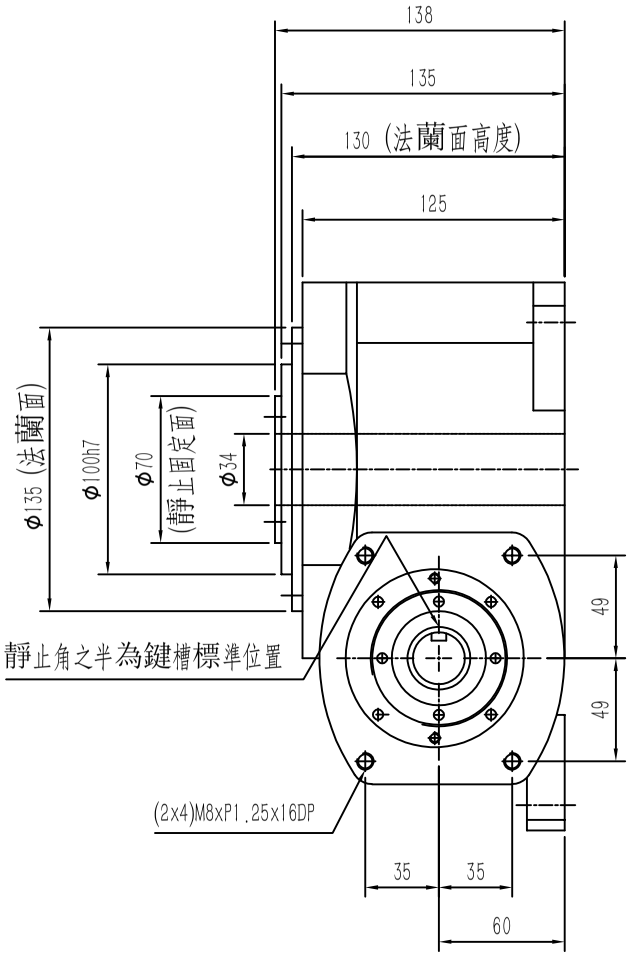

項目	符號	單位	數值	項目	符號	單位	數值	項目	單位	數值
出力軸容許徑向負荷	C1	kgf	500	入力軸最大彎曲力矩	C4	kgf	260	定位分割精度	sec.	≤20
出力軸容許軸向負荷	C2	kgf	210	入力軸的最大扭矩	C5	kgf-m	25	重量	kg	25
入力軸容許徑向負荷	C3	kgf	260	入力軸的CD² (注1)	C6	kgf-m²	$1.9*10^{-3}$			
注1:入力軸的CD² 是在停留範圍內的數值					注2:C1至C5數值是達到安全係數=2時的數值					

外觀圖

90DA

松立達自動化科技有限公司

Soleda Automation Technology Co., Ltd