第三視角

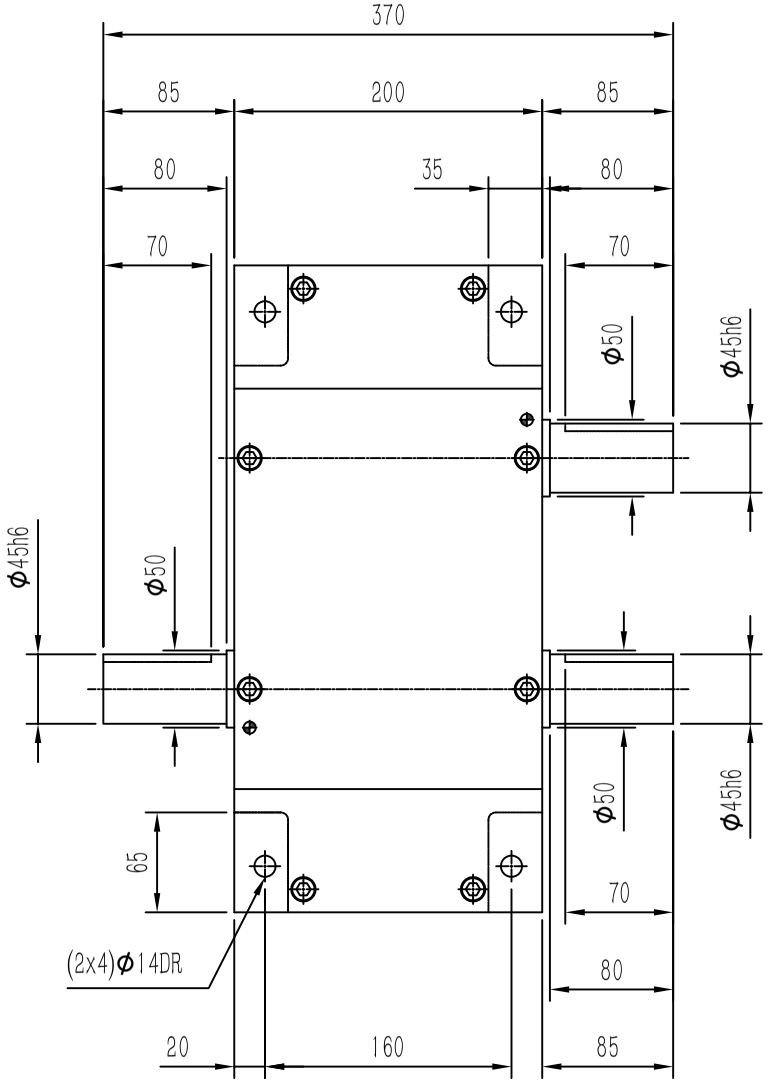

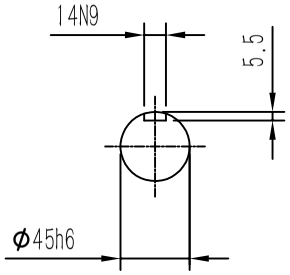

INPUT & OUTPUT

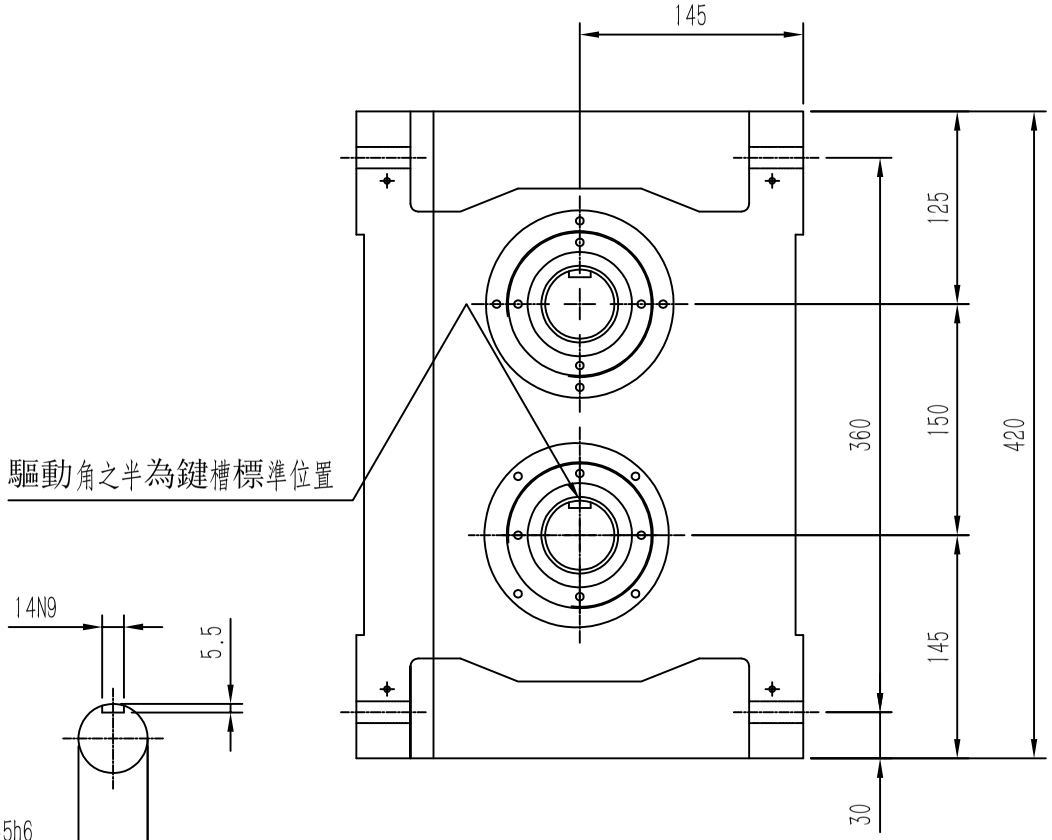

項目	符號	單位	數值	項目	符號	單位	數值	項目	單位	數值
出力軸容許軸向負荷	P1	kgf	750	入力軸容許徑向負荷	P5	kgf	880	2DWELL的分割精度	sec.	±120
出力軸容許徑向負荷	P2	kgf	860	入力軸容許扭矩	P6	kgf-m	135	重覆定位精度	sec.	±60
出力軸的旋轉鋼性	K1	kgf-m	$1.8*10^4$	入力軸的旋轉鋼性	K2	kgf-m/rad	$1.8*10^4$	重量	kg	100
入力軸容許徑向壓力	P4	kgf	750	1DWELL的分割精度		sec.	±60			

外觀圖

P150DS

松立達自動化科技有限公司

Soleda Automation Technology Co., Ltd